CISA

ALLEGION

DE	NL	RU
EXTERNE BEDIENEINHEITEN FÜR PANIK-STANGENGRIFFE	**BEDIENING AAN DE BUITENZIJDE VOOR PANIEKSLUITING**	**ВНЕШНИЕ ОРГАНЫ УПРАВЛЕНИЯ ДЛЯ УСТРОЙСТВ АВАРИЙНОГО ВЫХОДА «АНТИПАНИКА»**
Anleitungsblatt für den Monteur	**Handleiding voor de monteur**	**Инструкция для установщика**

СЛ34

HINWEISE

Die Merkmale dieses Produkts haben für die Sicherheit von Personen äußerste Bedeutung. Es ist untersagt, das Produkt anders als in den Anleitungen beschrieben zu verändern.

Von der UNI EN 1125 vorgeschriebene Grenzwerte mit Übermaß. Das Produkt wurde für die Verwendung in Standardtüren und/oder Brandschutztüren zertifiziert.

WAARSCHUWING

De kenmerken van dit product bestelden veel aandacht aan de veiligheid van personen. Het is niet toegestaan wijzigingen aan het product aan te brengen die niet beschreven staan in deze handleiding.

Grenswaarden voorgeschreven door UNI EN 1125 met uitbreiding.

Het product is geschikt voor het gebruik op standaard- enbof brandwerende deuren.

ПРЕДУПРЕЖДАЕМ!

Характеристики этого изделия имеют наивысшее значение для безопасности людей, следовательно, вносить какие-либо изменения, отличающиеся от описанных в инструкциях, запрещается.

Предельные значения, предписанные стандартом UNI EN 1125 с увеличением.

Продукт пригоден для использования на стандартных и/или огнестойких дверях.

SYMBOLE	SYMBOLEN	УСЛОВНЫЕ ОБОЗНАЧЕНИЯ
Art. 1-07078-36/38-0	Art. 1-07078-58-0	Art. 1-07078-59-0

Tür nach rechts öffnend (**R**). Tür nach links öffnend (**L**). Optionale Ausstattung (**OPT**). Artikelnr. Panik-Stangengriff.	Rechtsdraaiende deur (**R**). Linksdraaiende deur (**L**). Optionele functie (**OPT**). N° artikel paniekslutting.	Правостороняя дверь (**R**). Левостороняя дверь (**L**). Дополнительная функция (**OPT**). Номер изделия устройства аварийного выхода «антипаника».

Kontrolle der Ebenheit Vlakheid controleren Проверить плоскостность	Absetzen Plaatsen Прислонить	Ausrichten Afstellen Выровнять	Verwendung der Schablone Gebruik sjabloon Использование шаблона	Siehe Anmerkungen Zie beschrijving См. примечания	Siehe Anleitungen Handleiding См. инструкции

Kombination mit Stangengriff	Combinatie met sluiting	Совместимость с устройством аварийного выхода		
59800 - 59801	■	■	■	
59810 - 59811	■	■	■	
59815 - 59816	■	■	■	
59000- 59001	■	■	■	
59010 - 59011	■	■	■	
59015 - 59016	■	■	■	
59050 - 59051	■	■	■	
59060 - 59061	■	■	■	
59065 - 59066	■	■	■	
59301		■	■	
59311		■	■	
59316		■	■	
59351		■	■	
59361		■	■	
59366		■	■	

Gültigkeit der Tabellen mit Anleitungen	Geldigheid illustraties handleiding	Применимость таблиц с инструкциями				
Nummer / Beschreibung d.Tabelle Nummer / Beschrijving illustratie Номер/ Описание таблицы						
T.1	Umkehrung - Zeichenkontrolle Omdraaien openingsrichting - Controle tekens Изменение направления открывания - Контроль обозначений	■		■	■	■
T.2	Umstellung nicht abziehbarer Schlüssel Transformatie niet verwijderbare sleutel Изменение неизвлекаемого ключа			■		
T.3	Schnitt Vierkantstift/Feder, Schrauben Insnijding stift/klep, schroeven Отрезание квадратного шпифта/язычка, винты	■	■	■	■	■
T.4	Bohrung Uitboren Сверление	■	■	■	■	■
T.5	Befestigung und abschließende Prüfungen Bevestigen en eindcontroles Крепление и конечный контроль	■	■	■	■	■

Ref / Ref / Ссылка		Anmerkungen	Verklaring	Примечания
T.1	1	Türgriff einfügen und am Anschlag mit der Schraube befestigen	Plaats de handgreep en draai hem volledig vast met de schroeven.	Вставить ручку и привинтить болтом до упора.
	2	Bis zur Ausrichtung der Kerbe **B** mit der gegenüber liegenden Markierung drehen.	Draaien totdat de inlieping **B** in lijn ligt met het linker referentiepunt.	Поворачивать до тех пор, пока метка B не совпадет с противоположной отметкой.
T.6	4	Den Vierkantstift **10** in die Schlossnuss **4** des Stangengriffs einsetzen.	Steek de stift **10** in het mechanisme **4** van de sluiting.	Вставить квадратный шпифт **10** в механизм **4** устройства аварийного выхода.
	5	Hülsen 8 auf die beiden Außenöffnungen setzen	Plaats de staafjes 8 in de twee gaten aan de buitenkant.	Вставить пальцы 8 в два наружных отверстия.
	6	Das einwandfreie Bewegen der inneren Mechanismen prüfen (eventuell den Vierkantstift kürzen).	Controleer of de interne mechanismen vrij kunnen bewegen (maak eventueel de stift korter).	Проверить наличие свободного движения внутренних механизмов (при необходимости укоротить длину квадратного шпифта).
	7	Durch Betätigen des Bedienelements muss die Falle hineingehen und ohne Kraftaufwand beim Loslassen zurückgehen.	Als u de bediening inschakelt, moet de schoot moeiteloos naar binnen gaan en vlot weer naar buiten komen.	Привести в действие орган управления, защелка должна свободно отодвигаться и возвращаться назад при отпускании.
	8	Für eine optimale Stanzung die Nocke auf 45° legen. Es ist aber auch möglich, Zylinder mit Nocken von 0° oder 22° zu montieren. .	Voor een correcte werking dien u de kam op 45° te plaatsen. Het is echter ook mogelijk om cilinders te plaatsen met een kam op 0° of 22°.	Для оптимального прохождения кулачок следует расположить под углом 45°, однако можно устанавливать цилиндры и с кулачками под углом от 0° до 22°.

BAUTEILE	ONDERDELEN	КОМПОНЕНТЫ
ANMERKUNG: die Kennzeichnungen der Explosionszeichnung sind in den Abbildungen dargestellt, um das Bauteil zu erkennen	**OPMERKING**: de referenties zijn aangebracht op de afbeeldingen om het onderdeel te kunnen herkennen	**ПРИМЕЧАНИЕ**: ссылки на вырыве указываются на рисунках для обозначения компонента.

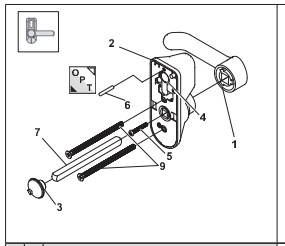

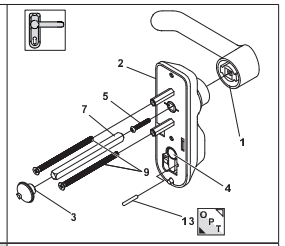

Ref.	Q.ty	Componenten / Onderdelen / Компоненты
1	1	Griffeinheit / Deurkruk / Ручка
2	1	Hauptgehäuse / Hoofdslotkast / Основная коробка
3	1	Schlossnuss für externes Bedienelement/ Mechanisme bediening aan de buitenzijde / Механизм внешнего органа управления
4	1	Zylinder mit Schlüssel / Cilinder met sleutel / Цилиндр с ключом
5	1	Befestigungsschraube Türgriff / Bevestigingsschroef handgreep / Винт-фиксатор ручки
6	1	Schlüsselblockierungsstift / Blokkeringstift sleutel / Штифт блокировки ключа
7	1	Vierkant 8 mm / Staafjes 8 mm / Квадратный штифт 8 мм
8	2	Hülse / Kolom / Палец
9	2	Befestigungsschraube / Bevestigingsschroef / Винт-фиксатор

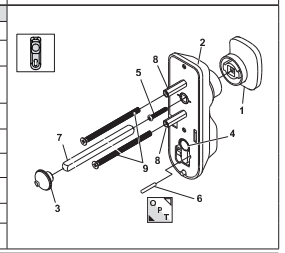

T.1 UMKEHRUNG - ZEICHENKONTROLLE / OMDRAAIEN OPENINGSRICHTING - CONTROLE TEKENS / ИЗМЕНЕНИЕ НАПРАВЛЕНИЯ ОТКРЫВАНИЯ – КОНТРОЛЬ ОБОЗНАЧЕНИЙ

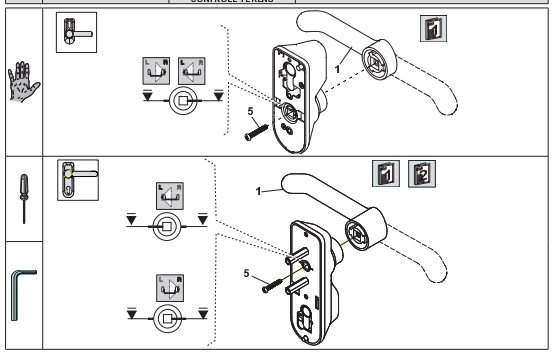

T.2 UMSTELLUNG NICHT ABZIEHBARER SCHLÜSSEL / TRANSFORMATIE NIET VERWIJDERBARE SLEUTE / ИЗМЕНЕНИЕ НЕИЗВЛЕКАЕМОГО КЛЮЧА

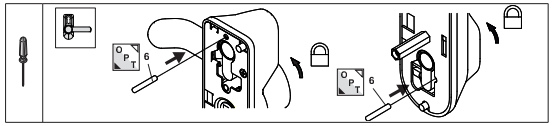

T.3 SCHNITT VIERKANTSTIFT/ FEDER UND SCHRAUBEN / INSNIJDING STIFT/ KLEP EN SCHROEVEN / ОТРЕЗАНИЕ КВАДРАТНОГОШТИФТА / ЯЗЫЧКА И ВИНТЫ

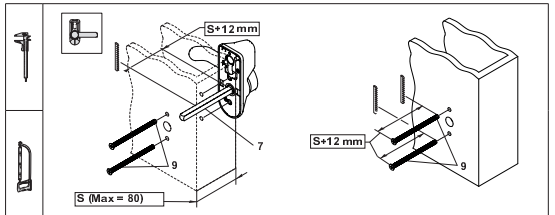

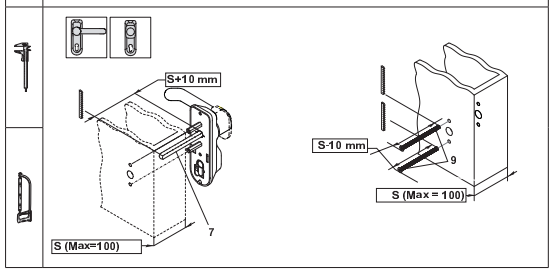

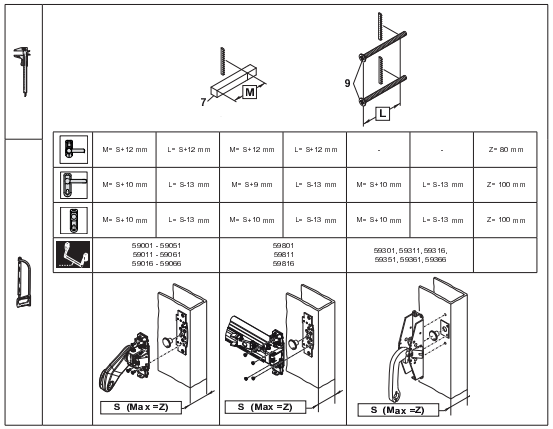

M= S+12 mm	L= S+12 mm	M= S+12 mm	L= S+12 mm	-	-	Z= 80 mm
M= S+10 mm	L= S-13 mm	M= S+9 mm	L= S-13 mm	M= S+10 mm	L= S-13 mm	Z= 100 mm
M= S+10 mm	L= S-13 mm	M= S+10 mm	L= S-13 mm	M= S+10 mm	L= S-13 mm	Z= 100 mm
59001 - 59051 59011 - 59061 59016 - 59066		59801 59811 59816		59301, 59311, 59316, 59351, 59361, 59366		

T.4 BOHRUNG / UITBOREN / СВЕРЛЕНИЕ

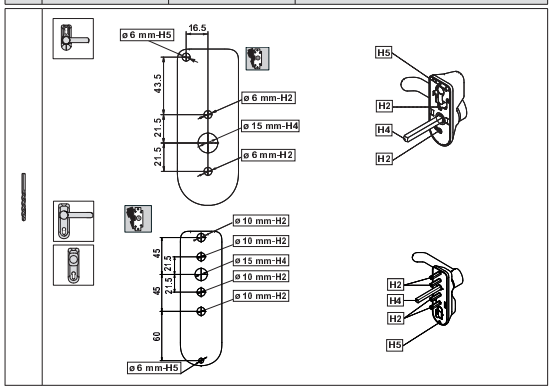

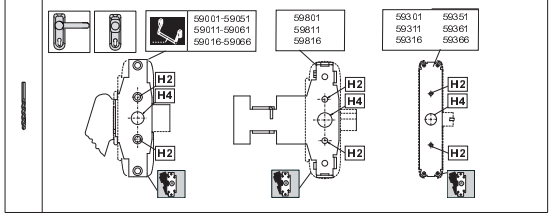

T.5 BEFESTIGUNG UND ABSCHLIESSENDE PRÜFUNGEN / BEVESTIGEN EN EINDCONTROLES / КРЕПЛЕНИЕ И КОНЕЧНЫЙ КОНТРОЛЬ

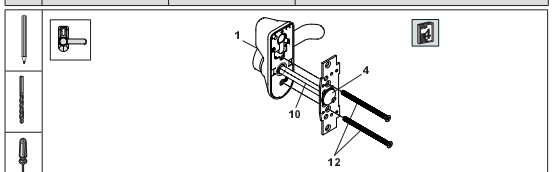

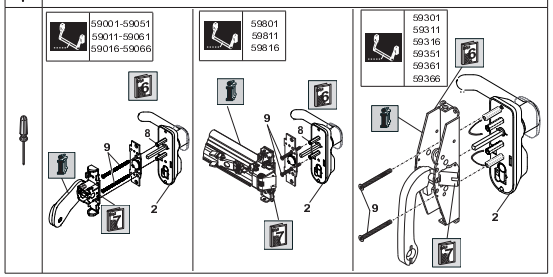

T.6 SCHABLONEN / SJABLONEN / ШАБЛОНЫ

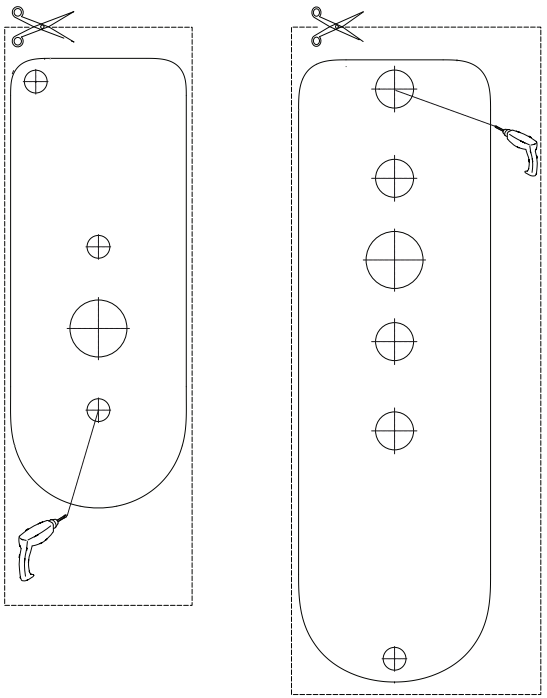

T.7 AUSTAUSCH DES ZYLINDERS / VERVANGEN CILINDER / ЗАМЕНА ЦИЛИНДРА

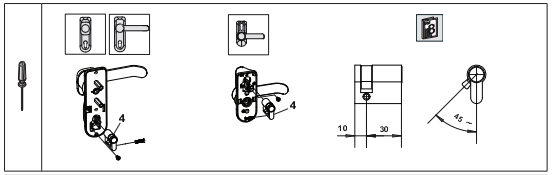

T.8 ZUBEHÖR / ACCESSOIRES / КОМПЛЕКТУЮЩИЕ

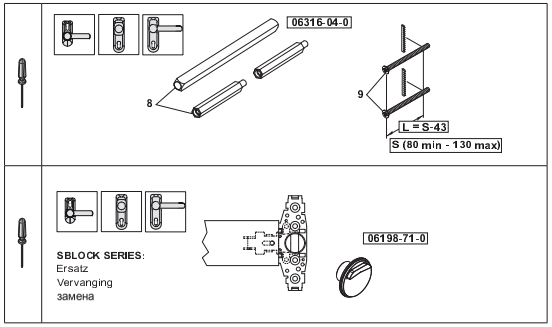

Die hier angegebenen Produktmerkmalen sind von höchster Bedeutung für die Sicherheit der Personen. Es ist untersagt, das Produkt anders als in den Anleitungen beschrieben zu verändern. Grenzwerte gemäß UNI EN 1125 mit Überdimensionierung. Das Produkt wurde für die Verwendung in Standardtüren und/oder Brandschutztüren zertifiziert.

De hier aangegeven kenmerken van dit product zijn van hoogste belang voor de veiligheid van personen. Het is niet toegestaan wijzigingen aan het product aan te brengen die niet beschreven staan in deze handleiding. Grenswaarden volgens UNI EN 1125 met uitbreiding. Het product is geschikt voor het gebruik op standaard- en/of brandwerende deuren.

Представленные здесь изделия обладают всеми характеристиками, указанными в техническом описании каталога фирмы CISA S.p.A. и рекомендуются только для описанного тип применения. Любое применение или технические характеристики, отличающиеся от указанных в данной инструкции, не гарантируются компанией CISA S.p.A. изделия не должны быть подвержены какой-либо модификации, отличающейся от конкретно указанных на компании CISA, под страхом утраты предусмотренной законом гарантии и сертификата соответствия продукта. В случае особых требований безопасности при применении пользователем обращаться в представительство или к специалисту по установке данных изделий, а также непосредственно в компанию CISA, которая окажет переговоры для наиболее подходящую модель для специфических нужд клиента.

www.cisa.com

Cod. 06590.09.10/A